令和 3年度

大田区総合選手権バドミントン大会

（中学の部）

日　時　　令和 4年1月22日(土)

会　場　　大森スポーツセンター

主　催　　大田区バドミントン協会

後　援　　大田区役所

大 会 役 員

顧　　問	永井　敬臣		
大 会 会 長	平　将明		
大会副会長	菅原　幸雄	長洲　弘文	渡司　みゆき
参　　与	真壁　保子		
大会委員長	厚川　勇（OSBC/OSサプリ）		
大会副委員長	塚田　敦子(楓会)		
競 技 部 長	石井　幸男(RSスピン)		
審 判 部 長	渡邊　大樹(Quarter)		
大 会 役 員	森谷　満佳(コロボックル)	田村　恵子(IZUMO)	田辺　ゆき子(コロボックル)
	桜井　邦光(Pooh)	斉藤　知香子(スパイス)	江川　博康(OSBC/OSサプリ)
	伊澤　ひろ子（Pooh）	関本　美喜(Datoo)	和田　智子(ドリームクラブ)
	南部　謙介(南風会)	直井　美恵子(六郷中)	岡田　圭(フリータイム)
	黒澤　和重(ANAバドミントンクラブ)	野田　真紀子(チロップ)	板垣　菜奈子(鶴羽会)
	小峯　泰一郎(FREE FIELD)	本多　ゆき(楓会)	小出　高正(OSBC/OSサプリ)
	増田　朋之(ホワイトベアー)	鈴江　辰彦(FREE FIELD)	鈴木　千秋(大田ｳｲﾝｸﾞ)
	樋川　麻子(楓会)	板谷　恵美(カラフル)	山口　高志(ﾎﾜｲﾄﾍﾞｱｰ)
大会運営 協力ﾁｰﾑ	OSBC/OSサプリ	楓会	RSスピン
	Quarter	コロボックル	IZUMO
	Pooh	スパイス	Datoo
	ドリームクラブ	南風会	フリータイム
	ANAバドミントンクラブ	チロップ	鶴羽会
	FREE FIELD	ホワイトベアー	大田ウイング
	カラフル	六郷中	

競技・審判上の注意

1. 本大会は公益財団法人日本バドミントン協会現行競技規則及び審判運営規定に従って行います。

2. ポイント数について
時間の関係上、ポイント数が変更になる場合があります。
21点2ゲーム先取の3ゲームマッチのラリーポイント制で行います。（最大30点）

3. インターバルについて
第1ゲームと第2ゲームの間、第2ゲームと第3ゲームの間は120秒を超えないインターバルを取る事ができます。
なお、主審から20秒と言うコールを受ける前にコートに戻ってください。
一方のサイドのスコアが11点になった時、60秒を超えないインターバルを取る事ができます。

4. タイムテーブルについて
タイムテーブル下に注意事項が記載されていますので、必ずお読み頂き、試合進行にご協力ください。

5. 試合方法について
予選リーグを行い、決勝リーグまたは決勝トーナメントによる順位決定とします。
なお、各部の参加人数により3位決定戦を行います。

〇予選リーグ（決勝） 順位決定方法
(1) 勝ち試合数が多いチームを上位とします。
(2) (1)が同数の場合は、勝ちゲーム数が多いチームを上位とします。
(3) (2)も同数の場合は、負けゲーム数が少ないチームを上位とします。
(4) (3)も同数の場合は、得失ポイント数が多いチームを上位とします。
(5) (4)も同数の場合は、直接対決での勝者を上位とします。

6. 表彰について
表彰は下記の通りとします。

競　技	項　目	表　彰　順　位	種　目	表　彰　順　位
ダブルス	男　子	1位 ～ 3位	女　子	1位 ～ 3位
シングルス		1位 ～ 3位		1位 ～ 3位

会場使用上の注意

1. 貴重品の管理には各自十分注意してください。万が一事故に遭いましても当協会は責任を負いません。

2. 飲食・喫煙は所定の場所でお願いします。

3. ゴミは各自が必ずお持ち帰りください。

4. ロビーや外での練習はしないでください。

5. コートサイドでのビデオやカメラの撮影は禁止です。
※ビデオやカメラの撮影をギャラリーから行う際は、本部まで申し出てください。

6. 傷害保険に加入しています。
競技中の事故については、本部まで申し出てください。

7. 主審・線審・コーチ席に入る方は、必ず室内用シューズを着用してください。
※コロナ禍のため椅子は用意しません。

タイムテーブル

会　場	大森スポーツセンター							
コートNO.	1	2	3	4	5	6	7	8
第1試合主審	長谷川　南 石川台中	小向　来実 安方中	中嶋　真志 馬込中	田原　慧一 石川台中	小泉　光 大森八中	榊　春陽 馬込中	十河　匡希 石川台中	吉田　琉海 馬込中
第1試合線審	森泉　陽由 大森八中	髙野　七緒 石川台中	板谷　龍征 東蒲中	竹田　大成 馬込中	柳　愛華 安方中	寺門　友羅 大森八中	市川　龍之介 大森二中	長澤　篤己 大森二中
	冨坂　陽一 馬込中	大門　由奈 大森八中	綿谷　翼 石川台中	川西　啓之 石川台中	重松　つぐみ 安方中	山下　愛 安方中	設楽　渚 馬込中	鈴木　陽翔 石川台中
9:30	1 LS1-1	2 LS2-1	3 LS3-1	4 LS4-1	5 LD1-1	6 LD2-1	7 LD3-1	8 LD4-1
	9 LS5-1	10 LS6-1	11 LS7-1	12 LS8-1	13 LD5-1	14 LD6-1	15 LD7-1	16 LD8-1
10:30	17 LS8-2	18 LS9-1	19 MS1-1	20 MS2-1	21 LD8-2	22 LD9-1	23 MD1-1	24 MD2-1
	25 MS2-2	26 MS3-1	27 LS1-2	28 LS2-2	29 MD3-1	30 MD4-1	31 LD1-2	32 LD2-2
11:30	33 LS3-2	34 LS4-2	35 LS5-2	36 LS6-2	37 LD3-2	38 LD4-2	39 LD5-2	40 LD6-2
	41 LS7-2	42 LS8-3	43 LS8-4	44 LS9-2	45 LD7-2	46 LD8-3	47 LD8-4	48 LD9-2
12:30	49 MS1-2	50 MS2-3	51 MS2-4	52 MS3-2	53 MD1-2	54 MD2-2	55 MD3-2	56 MD4-2
	57 LS1-3	58 LS2-3	59 LS3-3	60 LS4-3	61 LD1-3	62 LD2-3	63 LD3-3	64 LD4-3
13:30	65 LS5-3	66 LS6-3	67 LS7-3	68 LS8-5	69 LD5-3	70 LD6-3	71 LD7-3.	72 LD8-5
	73 LS8-6	74 LS9-3	75 MS1-3	76 MS2-5	77 LD8-6	78 LD9-3	79 MD1-3	80 MD2-3
14:30	81 MS2-6	82 MS3-3	83 LS決1		84 MD3-3	85 MD4-3	86 LD決1	
	87 LS決3	88 LS決4	89 LS決5	90 LS決2	91 LD決3	92 LD決4	93 LD決5	94 LD決2
15:30	95 MS決1				96 MD決1	97 MD決2		
		98 LS決6	99 LS決7		100 LD決6	101 LD決7		
16:30	102 MS決2				103 MD決勝			
		104 LS決勝			105 LD決勝			
	106 MS決3							

注意事項

1. 試合は原則としてタイムテーブル順にヨコ流しで行います。
   試合のコール後、5分を経過してもコートに入らない場合に失格となることがあります。
2. 進行上の都合により、試合を入れ替えることがあります。その際には放送で連絡致しますので、
   ご確認をお願い致します。
3. 第1試合の主審及び線審はタイムテーブル上に記載してあります。
   第2試合以降は、敗者が主審と線審1名、勝者が線審1名で行ってください。

男子ダブルス（MD）

12 組

予選1リーグ

登録番号		十河　匡希 杉野　庄太郎	市川　龍之介 青山　佳永	設楽　渚 池淵　七美	勝　敗	順　位
1607	十河　匡希		1　○ 21 － 15	3　○ 21 － 0	M 2 － 0	1
	（　石川台中　）				G 4 － 0	
1616	杉野　庄太郎		2 21 － 10 0	2 21 － 0 0	P 84 － 25	
	（　石川台中　）		－	－	59	
2219	市川　龍之介	1　X 15 － 21		2　○ 21 － 0	M 1 － 1	2
	（　大森二中　）				G 2 － 2	
2227	青山　佳永	0 10 － 21 2		2 21 － 0 0	P 67 － 42	
	（　大森二中　）	－		－	25	
1815	設楽　渚	3　X 0 － 21	2　X 0 － 21		M 0 － 2	OP
	（　馬込中　）				G 0 － 4	
1828	池淵　七美	0 0 － 21 2	0 0 － 21 2		P 0 － 84	
	（　馬込中　）	－	－		−84	

予選2リーグ

登録番号		吉田　琉海 土屋　夏威	長澤　篤己 藤田　雷人	鈴木　陽翔 大野　遥翔	勝　敗	順　位
1826	吉田　琉海		1　○ 21 － 17	3　○ 21 － 11	M 2 － 0	1
	（　馬込中　）				G 4 － 0	
1831	土屋　夏威		2 21 － 10 0	2 21 － 15 0	P 84 － 53	
	（　馬込中　）		－	－	31	
2221	長澤　篤己	1　X 17 － 21		2　○ 21 － 14	M 1 － 1	2
	（　大森二中　）				G 2 － 3	
2223	藤田　雷人	0 10 － 21 2		2 15 － 21 1	P 84 － 95	
	（　大森二中　）	－		21 － 18	−11	
1621	鈴木　陽翔	3　X 11 － 21	2　X 14 － 21		M 0 － 2	3
	（　石川台中　）				G 1 － 4	
1619	大野　遥翔	0 15 － 21 2	1 21 － 15 2		P 79 － 99	
	（　石川台中　）	－	18 － 21		−20	

予選3リーグ

登録番号		金子　歩夢 田村　賢祐	大河内　龍牙 大河内　龍生	鈴木　孝仁郎 斎藤　洋介	勝　敗	順　位
1807	金子　歩夢		1　○ 21 － 5	3　○ 21 － 3	M 2 － 0	1
	（　馬込中　）				G 4 － 0	
1816	田村　賢祐		2 21 － 6 0	2 21 － 2 0	P 84 － 16	
	（　馬込中　）		－	－	68	
1613	大河内　龍牙	1　X 5 － 21		2　○ 21 － 19	M 1 － 1	2
	（　石川台中　）				G 2 － 2	
1605	大河内　龍生	0 6 － 21 2		2 21 － 17 0	P 53 － 78	
	（　石川台中　）	－		－	−25	
2233	鈴木　孝仁郎	3　X 3 － 21	2　X 19 － 21		M 0 － 2	3
	（　大森二中　）				G 0 － 4	
2217	斎藤　洋介	0 2 － 21 2	0 17 － 21 2		P 41 － 84	
	（　大森二中　）	－	－		−43	

男子ダブルス（MD）

予選4リーグ

登録番号		北沢　征聖 森井　翔太郎	大貫　絢平 平島　拓海	竹内　忍 安井　幹太	勝　敗	順　位
1818	北沢　征聖		1　○	3　○	M　2 － 0	1
	（　馬込中　）		21 － 4	21 － 18	G　4 － 0	
1819	森井　翔太郎		2　21 － 15　0	2　21 － 8　0	P　84 － 45	
	（　馬込中　）		－	－	39	
2230	大貫　絢平	1　X		2　X	M　0 － 2	3
	（　大森二中　）	4 － 21		21 － 20	G　1 － 4	
2222	平島　拓海	0　15 － 21　2		1　14 － 21　2	P　66 － 104	
	（　大森二中　）	－		12 － 21	−38	
2231	竹内　忍	3　X	2　○		M　1 － 1	2
	（　大森二中　）	18 － 21	20 － 21		G　2 － 3	
2224	安井　幹太	0　8 － 21　2	2　21 － 14　1		P　88 － 89	
	（　大森二中　）	－	21 － 12		−1	

決勝トーナメント

予選1リーグ

1607　十河　匡希　（　石川台中　）
1616　杉野　庄太郎　（　石川台中　）

予選2リーグ

1826　吉田　琉海　（　馬込中　）
1831　土屋　夏威　（　馬込中　）

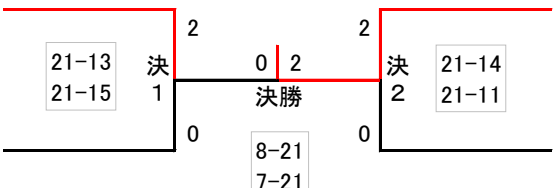

予選3リーグ

1807　金子　歩夢　（　馬込中　）
1816　田村　賢祐　（　馬込中　）

予選4リーグ

1818　北沢　征聖　（　馬込中　）
1819　森井　翔太郎　（　馬込中　）

男子シングルス（MS）

10 名

予選1リーグ

登録番号		中嶋　真志 馬込中	板谷　龍征 東蒲中	綿谷　翼 石川台中	勝　敗	順　位
1808	中嶋　真志 （　馬込中　）		1 － － －	3 － － －	M　－ G　－ P　－	棄権
2137	板谷　龍征 （　東蒲中　）	1 － － －		2　○ 21 － 4 2 21 － 5 0 －	M 1 － 0 G 2 － 0 P 42 － 9 33	1
1622	綿谷　翼 （　石川台中　）	3 － － －	2　X 4 － 21 0 5 － 21 2 －		M 0 － 1 G 0 － 2 P 9 － 42 −33	2

予選2リーグ

登録番号		冨坂　陽一 馬込中	川西　啓之 石川台中	竹田　大成 馬込中	田原　慧一 石川台中	勝　敗	順　位
1832	冨坂　陽一 （　馬込中　）		1　○ 21 － 4 2 21 － 5 0 －	3　X 4 － 21 0 9 － 21 2 －	5　X 21 － 23 0 8 － 21 2 －	M 1 － 2 G 2 － 4 P 84 － 95 −11	3
1620	川西　啓之 （　石川台中　）	1　X 4 － 21 0 5 － 21 2 －		6　X 0 － 21 0 2 － 21 2 －	4　X 5 － 21 0 3 － 21 2 －	M 0 － 3 G 0 － 6 P 19 － 126 −107	4
1834	竹田　大成 （　馬込中　）	3　○ 21 － 4 2 21 － 9 0 －	6　○ 21 － 0 2 21 － 2 0 －		2　○ 21 － 14 2 21 － 16 0 －	M 3 － 0 G 6 － 0 P 126 － 45 81	1
1609	田原　慧一 （　石川台中　）	5　○ 23 － 21 2 21 － 8 0 －	4　○ 21 － 5 2 21 － 3 0 －	2　X 14 － 21 0 16 － 21 2 －		M 2 － 1 G 4 － 2 P 116 － 79 37	2

男子シングルス（MS）

予選3リーグ

登録番号		佐々木　丈瑠 馬込中	太田　龍佑 石川台中	北村　昊大 馬込中	勝　敗	順　位
1830	佐々木　丈瑠 （　馬込中　）		1　○ 21 － 1 2 21 － 5 0 －	3　○ 21 － 9 2 21 － 8 0 －	M 2 － 0 G 4 － 0 P 84 － 23 61	1
1614	太田　龍佑 （　石川台中　）	1　X 1 － 21 0 5 － 21 2 －		2　X 12 － 21 0 5 － 21 2 －	M 0 － 2 G 0 － 4 P 23 － 84 −61	3
1833	北村　昊大 （　馬込中　）	3　X 9 － 21 0 8 － 21 2 －	2　○ 21 － 12 2 21 － 5 0 －		M 1 － 1 G 2 － 2 P 59 － 59 0	2

決勝リーグ

登録番号		板谷　龍征 東蒲中	竹田　大成 馬込中	佐々木　丈瑠 馬込中	勝　敗	順　位
2137	板谷　龍征 （　東蒲中　）		1　X 15 － 21 0 15 － 21 2 －	3　X 17 － 21 0 8 － 21 2 －	M 0 － 2 G 0 － 4 P 55 － 84 −29	3
1834	竹田　大成 （　馬込中　）	1　○ 21 － 15 2 21 － 15 0 －		2　X 11 － 21 0 20 － 22 2 －	M 1 － 1 G 2 － 2 P 73 － 73 0	2
1830	佐々木　丈瑠 （　馬込中　）	3　○ 21 － 17 2 21 － 8 0 －	2　○ 21 － 11 2 22 － 20 0 －		M 2 － 0 G 4 － 0 P 85 － 56 29	1

女子ダブルス（LD）

28 組

予選1リーグ

登録番号		川名 未遥 池淵 七美	石川 夏菜 小坂 礼美香	我那覇 帆海 橋本 美桜	勝	敗	順 位
1823	川名 未遥		1	3	M	−	棄権
	（ 馬込中 ）		−	−	G	−	
1828	池淵 七美		−	−	P	−	
	（ 馬込中 ）		−	−			
1739	石川 夏菜	1		2	M	−	棄権
	（ 大森八中 ）	−		−	G	−	
1740	小坂 礼美香	−		−	P	−	
	（ 大森八中 ）	−		−			
2232	我那覇 帆海	3	2		M	−	1
	（ 大森二中 ）	−	−		G	−	
2228	橋本 美桜	−	−		P	−	
	（ 大森二中 ）	−	−				

予選2リーグ

登録番号		宇野 穂香 三谷 有希	中村 美彩 川上 桜恵子	宮崎 凛 川上 愛子	勝	敗	順 位
1537	宇野 穂香		1	3	M	−	棄権
	（ 安方中 ）		−	−	G	−	
1535	三谷 有希		−	−	P	−	
	（ 安方中 ）		−	−			
2226	中村 美彩	1		2 ○	M	1 − 0	1
	（ 大森二中 ）	−		21 − 13	G	2 − 0	
2216	川上 桜恵子	−		2 21 − 17 0	P	42 − 30	
	（ 大森二中 ）	−		−		12	
1624	宮崎 凛	3	2 ×		M	0 − 1	2
	（ 石川台中 ）	−	13 − 21		G	0 − 2	
1623	川上 愛子	−	0 17 − 21 2		P	30 − 42	
	（ 石川台中 ）	−	−			−12	

予選3リーグ

登録番号		福山 莉友 高橋 知里	原田 彩花 武藤 桃香	大野 日愛里 横田 葉音	勝	敗	順 位
1617	福山 莉友		1	3	M	−	1
	（ 石川台中 ）		−	−	G	−	
1608	高橋 知里		−	−	P	−	
	（ 石川台中 ）		−	−			
1526	原田 彩花	1		2	M	−	棄権
	（ 安方中 ）	−		−	G	−	
1536	武藤 桃香	−		−	P	−	
	（ 安方中 ）	−		−			
1734	大野 日愛里	3	2		M	−	棄権
	（ 大森八中 ）	−	−		G	−	
1738	横田 葉音	−	−		P	−	
	（ 大森八中 ）	−	−				

予選4リーグ

登録番号		江口 苺来 阿部 萄子	宮崎 結花 中村 恵美梨	有馬 温奈 佐藤 瑠泉	勝	敗	順 位
2214	江口 苺来		1 ×	3	M	0 − 1	2
	（ 大森二中 ）		15 − 21	−	G	0 − 2	
2218	阿部 萄子		0 19 − 21 2	−	P	34 − 42	
	（ 大森二中 ）		−	− 0		−8	
1825	宮崎 結花	1 ○		2	M	1 − 0	1
	（ 馬込中 ）	21 − 15		−	G	2 − 0	
1829	中村 恵美梨	2 21 − 19 0		−	P	42 − 34	
	（ 馬込中 ）	−		−		8	
1744	有馬 温奈	3	2		M	−	棄権
	（ 大森八中 ）	−	−		G	−	
1745	佐藤 瑠泉	−	−		P	−	
	（ 大森八中 ）	0 −	−				

予選5リーグ

登録番号		田畑 更紗 佐久間 唯	森 愛理紗 鈴木 華子	田中 小雪 井上 沙來	勝	敗	順 位
1516	田畑 更紗		1	3	M	−	棄権
	（ 安方中 ）		−	−	G	−	
1521	佐久間 唯		−	−	P	−	
	（ 安方中 ）		−	−			
1736	森 愛理紗	1		2	M	−	棄権
	（ 大森八中 ）	−		−	G	−	
1735	鈴木 華子	−		−	P	−	
	（ 大森八中 ）	−		−			
2225	田中 小雪	3	2		M	−	1
	（ 大森二中 ）	−	−		G	−	
2229	井上 沙來	−	−		P	−	
	（ 大森二中 ）	−	−				

予選6リーグ

登録番号		本田 明莉 笈川 メリーサ	伊東 茉梨 津野 夏実	田村 日菜佳 川口 杏	勝	敗	順 位
1618	本田 明莉		1 ○	3	M	1 − 0	1
	（ 石川台中 ）		21 − 13	−	G	2 − 0	
1612	笈川 メリーサ		2 21 − 8 0	−	P	42 − 21	
	（ 石川台中 ）		−	−		21	
2210	伊東 茉梨	1 ×		2	M	0 − 1	2
	（ 大森二中 ）	13 − 21		−	G	0 − 2	
2213	津野 夏実	0 8 − 21 2		−	P	21 − 42	
	（ 大森二中 ）	−		−		−21	
1742	田村 日菜佳	3	2		M	−	棄権
	（ 大森八中 ）	−	−		G	−	
1748	川口 杏	−	−		P	−	
	（ 大森八中 ）	−	−				

予選7リーグ

登録番号		伊東 彩葉 佐藤 里咲	守屋 遥佳 西山 穂波	細谷 心美 山本 実奈	勝	敗	順 位
1718	伊東 彩葉		1	3	M	−	棄権
	（ 大森八中 ）		−	−	G	−	
1723	佐藤 里咲		−	−	P	−	
	（ 大森八中 ）		−	−			
1517	守屋 遥佳	1		2	M	−	棄権
	（ 安方中 ）	−		−	G	−	
1520	西山 穂波	−		−	P	−	
	（ 安方中 ）	−		−			
1824	細谷 心美	3	2		M	−	1
	（ 馬込中 ）	−	−		G	−	
1827	山本 実奈	−	−		P	−	
	（ 馬込中 ）	−	−				

予選8リーグ

登録番号		荒木 佳世 近藤 優衣	笹谷 瑠真 伊藤 海音	小泉 光 大貫 舞	柳 愛華 重松 つぐみ	勝	敗	順 位
2211	荒木 佳世		1 ○	3	5	M	1 − 0	1
	（ 大森二中 ）		21 − 12	−	−	G	2 − 0	
2220	近藤 優衣		2 21 − 13 0	−	−	P	42 − 25	
	（ 大森二中 ）		−	−	−		17	
1630	笹谷 瑠真	1 ×		6	4	M	0 − 1	2
	（ 石川台中 ）	12 − 21		−	−	G	0 − 2	
1626	伊藤 海音	0 13 − 21 2		−	−	P	25 − 42	
	（ 石川台中 ）	−		−	−		−17	
1722	小泉 光	3	6		2	M	−	棄権
	（ 大森八中 ）	−	−		−	G	−	
1719	大貫 舞	−	−		−	P	−	
	（ 大森八中 ）	−	−		−			
1531	柳 愛華	5	4	2		M	−	棄権
	（ 安方中 ）	−	−	−		G	−	
1533	重松 つぐみ	−	−	−		P	−	
	（ 安方中 ）	−	−	−				

女子ダブルス（LD）

予選9リーグ

登録番号		榊　春陽 北本　彩月	寺門　友羅 山来　桂加	山下　愛 井上　晴香	勝	敗	順　位
1822	榊　春陽		1	3	M	–	1
	（　馬込中　）		–	–	G	–	
1820	北本　彩月		–	–	P	–	
	（　馬込中　）		–	–			
1746	寺門　友羅	1		2	M	–	棄権
	（　大森八中　）	–		–	G	–	
1737	山来　桂加	–		–	P	–	
	（　大森八中　）	–		–			
1532	山下　愛	3	2		M	–	棄権
	（　安方中　）	–	–		G	–	
1523	井上　晴香	–	–		P	–	
	（　安方中　）	–	–				

決勝トーナメント

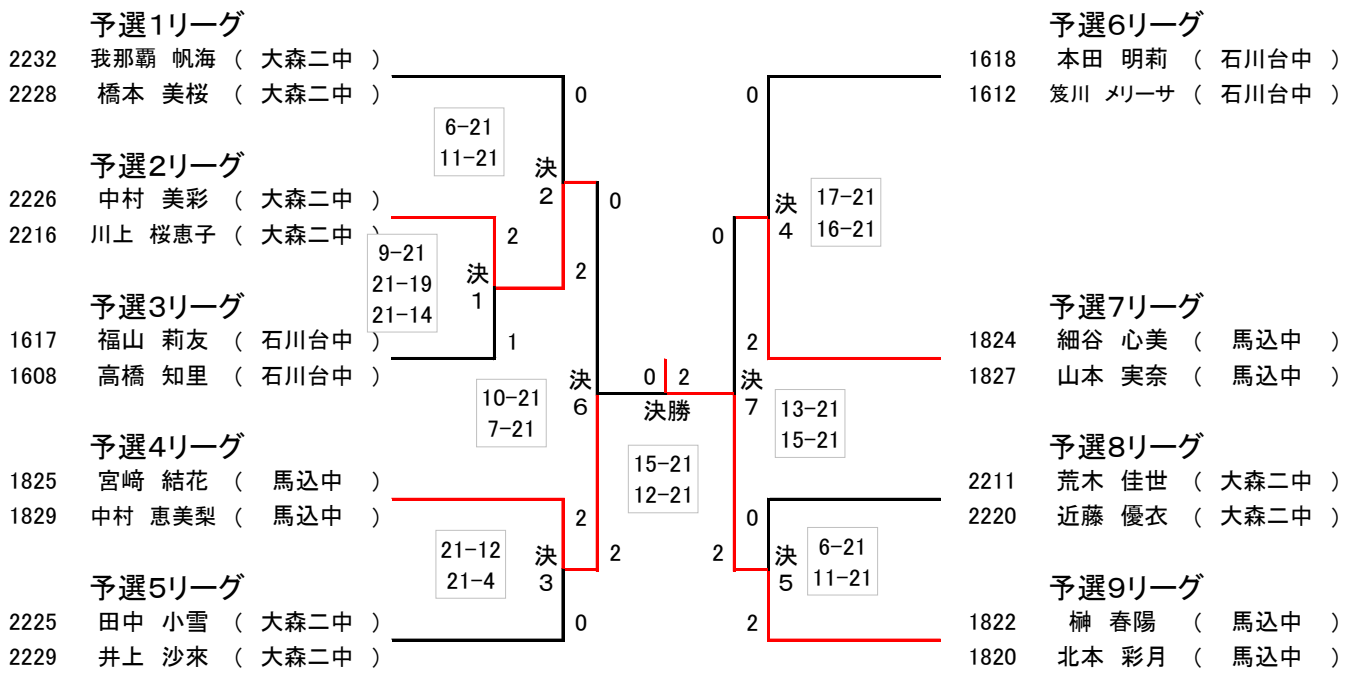

女子シングルス（LS）

28 名

予選1リーグ

登録番号		浅原 希美 安方中	橋本 凜々 大森八中	大門 紗也 大森八中	勝	敗	順 位
1522	浅原 希美 （ 安方中 ）		1 － － －	3 － － －	M － G － P －		棄権
1731	橋本 凜々 （ 大森八中 ）	1 － － －		2 － － －	M － G － P －		棄権
1726	大門 紗也 （ 大森八中 ）	3 － － －	2 － － －		M － G － P －		棄権

予選2リーグ

登録番号		青柳 羽奏 石川台中	角田 里桜 大森八中	別所 桃果 安方中	勝	敗	順 位
1604	青柳 羽奏 （ 石川台中 ）		1 － － －	3 － － －	M － G － P －		棄権
1727	角田 里桜 （ 大森八中 ）	1 － － －		2 － － －	M － G － P －		棄権
1518	別所 桃果 （ 安方中 ）	3 － － －	2 － － －		M － G － P －		棄権

予選3リーグ

登録番号		鈴木 愛佳里 大森八中	河田 菜花 安方中	川畑 璃葉 石川台中	勝	敗	順 位
1724	鈴木 愛佳里 （ 大森八中 ）		1 － － －	3 － － －	M － G － P －		棄権
1528	河田 菜花 （ 安方中 ）	1 － － －		2 － － －	M － G － P －		棄権
1615	川畑 璃葉 （ 石川台中 ）	3 － － －	2 － － －		M － G － P －		1

予選4リーグ

登録番号		木口 栞那 石川台中	村田 三侑 安方中	吉浦 実咲 大森八中	勝	敗	順 位
1627	木口 栞那 （ 石川台中 ）		1 － － －	3 － － －	M － G － P －		1
1519	村田 三侑 （ 安方中 ）	1 － － －		2 － － －	M － G － P －		棄権
1733	吉浦 実咲 （ 大森八中 ）	3 － － －	2 － － －		M － G － P －		棄権

予選5リーグ

登録番号		西村 芹里菜 大森八中	金城 世夏 石川台中	高田 海優 安方中	勝	敗	順 位
1730	西村 芹里菜 （ 大森八中 ）		1 － － －	3 － － －	M － G － P －		棄権
1628	金城 世夏 （ 石川台中 ）	1 － － －		2 － － －	M － G － P －		1
1529	高田 海優 （ 安方中 ）	3 － － －	2 － － －		M － G － P －		棄権

予選6リーグ

登録番号		吉野 心春 安方中	木村 結衣 大森八中	武田 唯吹 安方中	勝	敗	順 位
1513	吉野 心春 （ 安方中 ）		1 － － －	3 － － －	M － G － P －		棄権
1721	木村 結衣 （ 大森八中 ）	1 － － －		2 － － －	M － G － P －		棄権
1534	武田 唯吹 （ 安方中 ）	3 － － －	2 － － －		M － G － P －		棄権

予選7リーグ

登録番号		関﨑 千尋 大森八中	蛯澤 美姫 安方中	レー ヌー ゴック 石川台中	勝	敗	順 位
1725	関﨑 千尋 （ 大森八中 ）		1 － － －	3 － － －	M － G － P －		棄権
1514	蛯澤 美姫 （ 安方中 ）	1 － － －		2 － － －	M － G － P －		棄権
1625	レー ヌー ゴック （ 石川台中 ）	3 － － －	2 － － －		M － G － P －		1

予選8リーグ

登録番号		寺田 七菜 大森八中	石井 朱音 安方中	森泉 陽由 大森八中	長谷川 南 石川台中	勝	敗	順 位
1728	寺田 七菜 （ 大森八中 ）		1 － － －	3 － － －	5 － － －	M － G － P －		棄権
1527	石井 朱音 （ 安方中 ）	1 － － －		6 － － －	4 － － －	M － G － P －		棄権
1743	森泉 陽由 （ 大森八中 ）	3 － － －	6 － － －		2 － － －	M － G － P －		棄権
1610	長谷川 南 （ 石川台中 ）	5 － － －	4 － － －	2 － － －		M － G － P －		1

女子シングルス（LS）

予選9リーグ

登録番号		小向　来実 安方中	髙野　七緒 石川台中	大門　由奈 大森八中	勝　敗	順　位
1525	小向　来実 （　安方中　）		1 － － －	3 － － －	M － G － P －	棄権
1629	髙野　七緒 （　石川台中　）	1 － － －		2 － － －	M － G － P －	1
1741	大門　由奈 （　大森八中　）	3 － － －	2 － － －		M － G － P －	棄権

決勝トーナメント

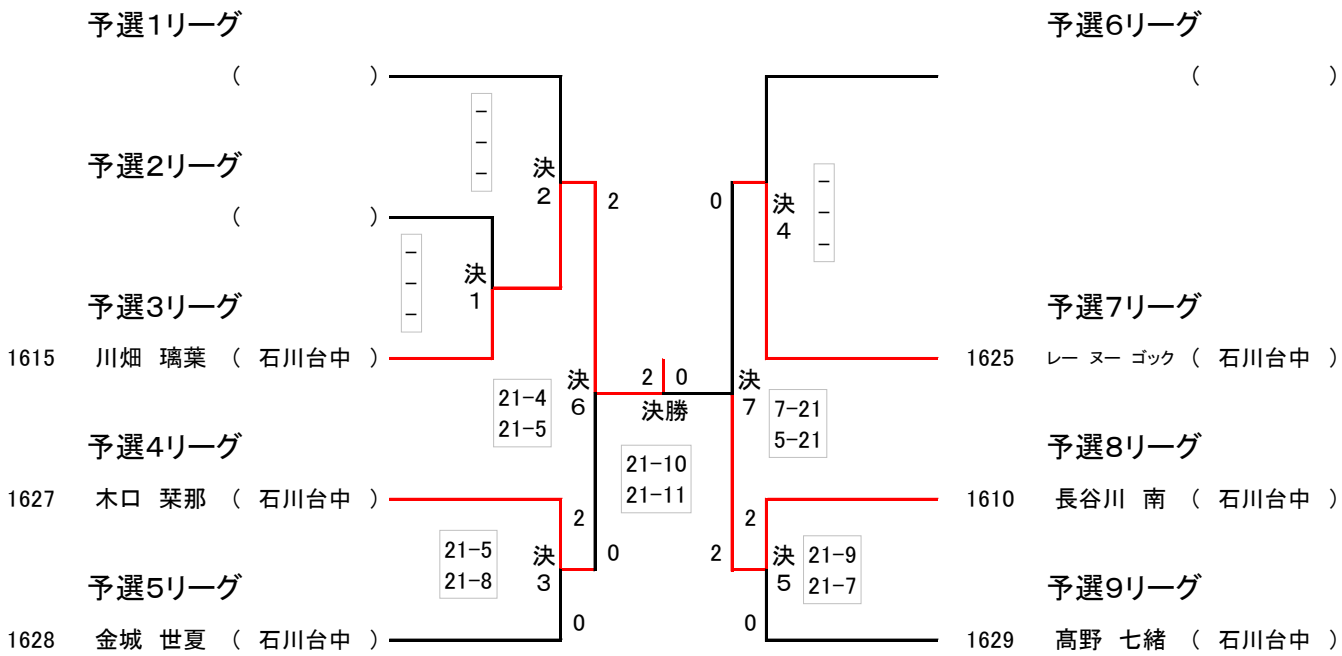

令和 4年度　事 業 内 容

期　　日	事　　業　　名	種　目　（　対　象　）	会　　場
令和4年4月2日(土)	令和4年度 第75回区民スポーツ大会(春季)	中学生男女ﾀﾞﾌﾞﾙｽ 中学生男女ｼﾝｸﾞﾙｽ	大森スポーツセンター 大森第二中学校
令和4年4月3日(日)	令和4年度 第75回区民スポーツ大会(春季)	一般男女ﾀﾞﾌﾞﾙｽ 1・2・3・4部・年齢別	大森スポーツセンター

（注） 大会要項は、大会当日から概ね2ヶ月前を目安にホームページに掲載いたします。

今年度の事業は、ホームページに掲載してあります。

大田区バドミントン協会ホームページ
https://badoota.jimdo.com/